OKNO TYPU O1a

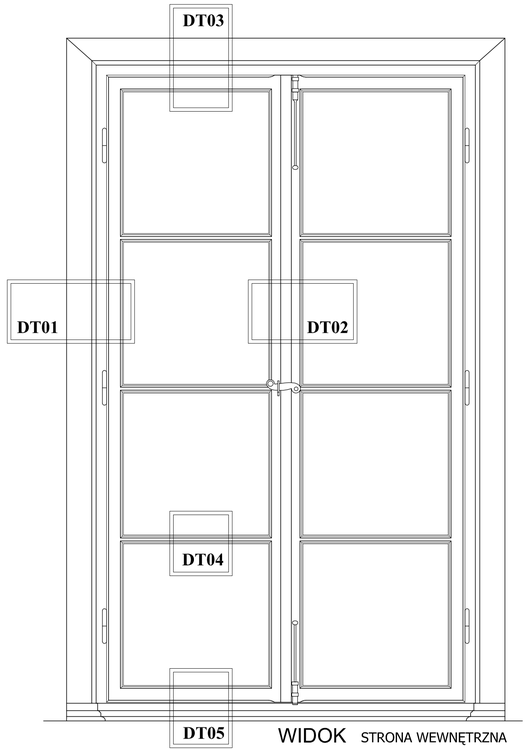

WIDOK STRONA WEWNĘTRZNA

WYMIARY: S_0 =117,6 H_0 =206,8

DETALE OKNA O1a

DT01

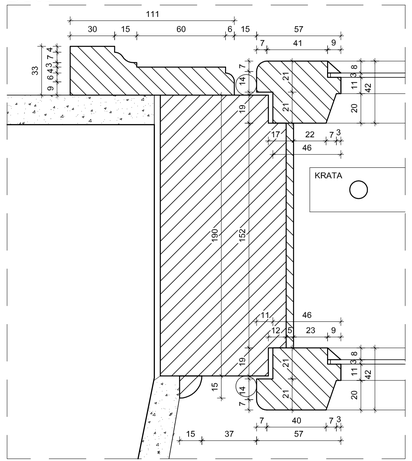

DT02

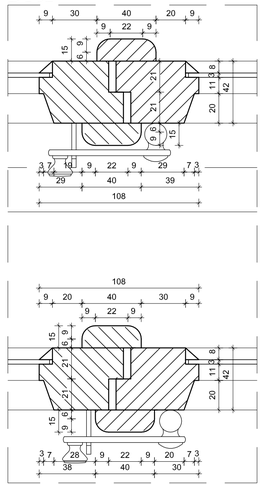

DT03

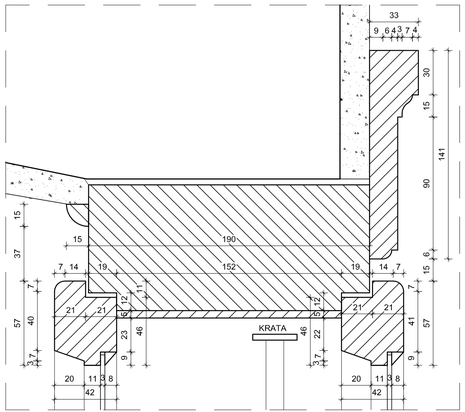

DT04

DT05

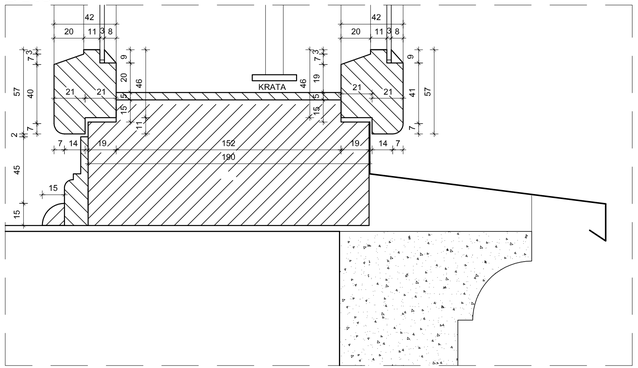

FRONTON

Pracownia architektoniczno-konserwatorska

03-284 Warszawa, ul. Uroczysko 1/5

tel./fax 0-22/675-76-81 - biuro; tel./fax 0-22/670-14-45 - pracownia; 0-502-537-387; e-mail: prac.fronton@ucp.pl; http://analizy.biz/fronton

Inwestor

MUZEUM ŁAZIENKI KRÓLEWSKIE W WARSZAWIE
ul. Agrykola 1, 00-460 Warszawa

Temat

PROJEKT REMONTU I KONSERWACJI STOLARKI OKIENNEJ ORAZ DRZWIOWEJ ZEWNĘTRZNEJ W BUDYNKU STAJNI KUBICKIEGO NA TERENIE MUZEUM ŁAZIENKI KRÓLEWSKIE W WARSZAWIE NA DZIAŁCE O NR EWIDENCYJNYM 4 W OBRĘBIE 5-06-16

Faza

PROJEKT BUDOWLANY

ARCHITEKTURA: Podpis

Projektant prowadzący

mgr inż. arch. RAFAŁ PAWŁOWSKI Wa - 236/01

mgr inż. arch. MAŁGORZATA PASTEWKA

mgr inż. arch. PAULINA MALICKA-KAMIŃSKA

Tytuł rysunku:

INWENTARYZACJA STOLARKI - OKNO TYPU O1a. DETALE OKNA O1a.

Warszawa, grudzień 2016

Skala: 1:10, 1:2

Nr rysunku: **I - 02**